Dimensions

Dimensions for **2**-stage shaft mounted helical gears (Slip-on execution with flange B 14)*

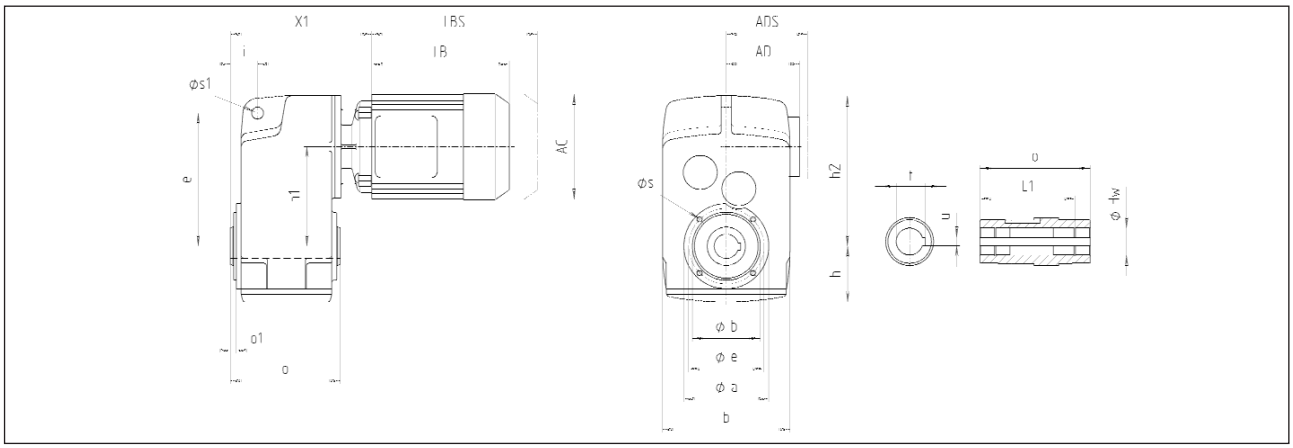

Gear box type	Gearbox related dimensions [mm]			Motor type	Motor related dimensions [mm]			
					AC	AD	LB	X_1
FGA 252	Ø a = □ 90	h_1 = 110	o_1 = 7	D71	139	101	172,5	165
	Ø b = 80	h_2 = 170	Ø s = 4xM8	D80	158	108	199	178,5
	b = 150	Ø HW = 30	Ø s_1 = 14	D90S	177	122	211,5	181
	Ø e = 95	i = 32	t = 33,3	D90L	177	122	236,5	181
	e = 150	L_1 = 129,3	u = 8	D100L	196	130	276	180,5
	h = 65,5	o = 146						

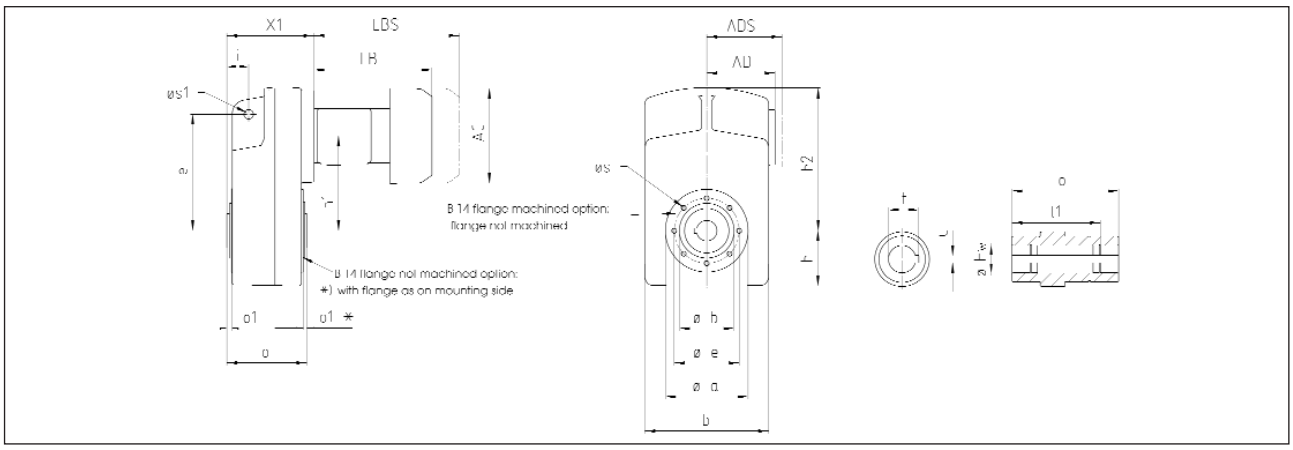

Gear box type	Gearbox related dimensions [mm]			Motor type	Motor related dimensions [mm]			
					AC	AD	LB	X_1
FGA 422	Ø a = 120	h_1 = 138,5	o_1 = 7	D63	124	96	157	128,5
	Ø b = 80	h_2 = 209	Ø s = 8xM8	D71	139	101	172,5	127,5
	b = 181	Ø HW = 30 / 35	Ø s_1 = 14	D80	158	108	199	136,5
	Ø e = 95	i = 32	t = 33,3 /	D90S	177	122	211,5	136,5
	e = 170	L_1 = 97	38,3	D90L	177	122	236,5	136,5
	h = 80,5	o = 117	u = 8 / 10	D100L	196	130	276	161,5
FGA 952	Ø a = 160	h_2 = 266	Ø s = 8xM10	D100L	196	130	276	171
	Ø b = 110	Ø HW = 40 / 50	Ø s_1 = 21					
	b = 215	i = 41,5	t = 43,3 /					
	Ø e = 130	L_1 = 142,8 /	53,8					
	e = 218	142,1	u = 12 / 14					
	h = 106	o = 165						
	h_1 = 177	o_1 = 7						